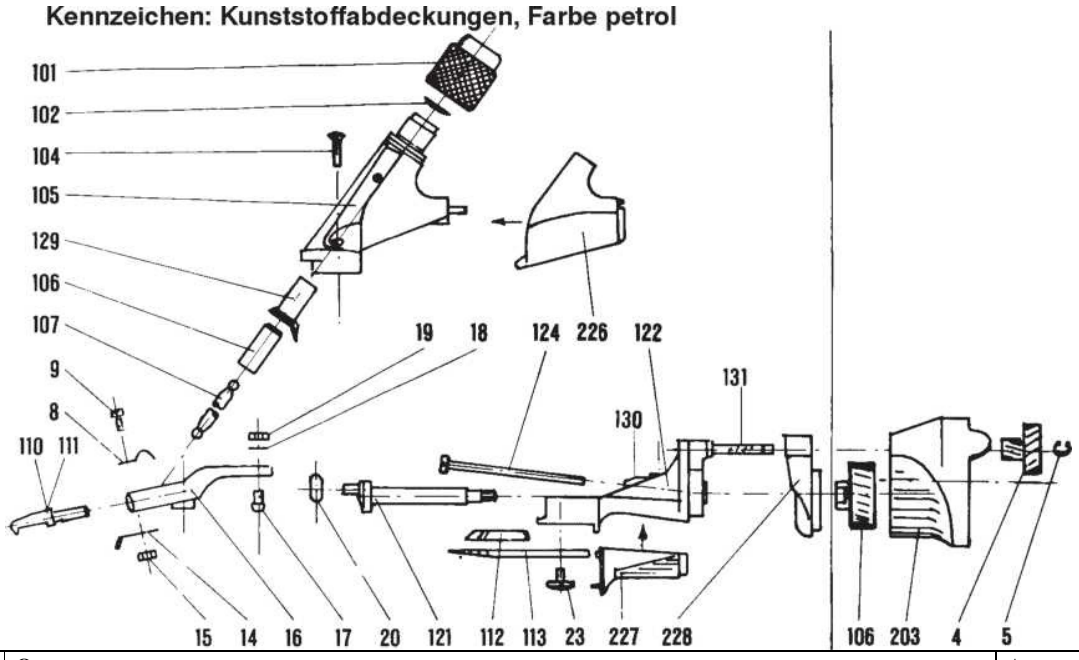

Номер	Описание	Артикуль
101	Ручка настройки прижатия ножей	19-0331101
102	Дисковая пружина 15 5,2 x 0,7	19-0331102
104	Винт M 4 x 16 (2 шт.)	9004001644022
105	Корпус ножевого блока (верхняя часть	19-0331105
106	Гнездо прижатия	19-0331106
107	Вал прижатия	19-0331107
8	Фиксирующая пружина	19-0330008
9	Винт M 3 x 8	9003000865022
110	Вилка прижатия (правая часть)	19-0331110
111	Вилка прижатия (левая часть)	19-0330111
112	Верхний нож	
113	Гребенка (нижний нож)	
14	Дугообразная пружина	19-0330014
15	Гайка M 3	9003000034022
16	Рычаг прижатия	19-0330016
17	Винт с шарикообразной головкой	19-0305017
18	Дисковая пружина	9004000009021
19	Гайка M 4	9004000034022
20	Ролик-эксцентрик	19-0305020
121	Вал-эксцентрик с резьбой	19-0331121
122	Корпус ножевого блока (нижняя часть)	19-0331122
23	Специальный винт (2 шт.)	19-0305023
124	Винт M 4 x 48 m. с шайбой (2 шт)	9004004865022
125	Шайба гровера 4,3 x 9 x 1	9043000072022
226	Защита для руки (верхняя часть)	19-0351226
227	Защита для руки (нижняя часть)	19-0351227
228	Фланец	19-0351228
129	Втулка	19-0331129
130	Шариковая манжета	1901030516
131	Ось штифт	1901030512
203	Футляр зубчатого колеса V TD	19-0351203
4	Двойная шестеренка (29 \ 11 зубчиков)	19-0340004
5	Защитный зажим 5.0	9005000053022
106	Большая шестеренка (32 зуба)	19-0340206
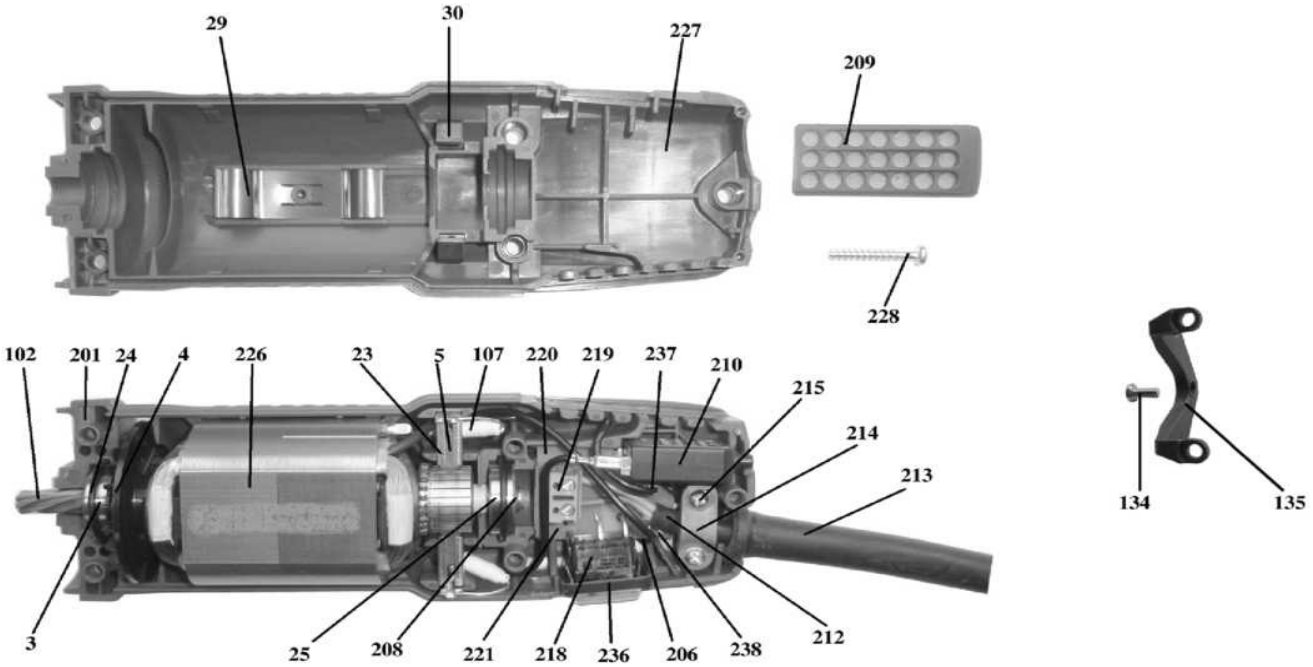
№	Описание	Артикул
201	Корпус двигателя (нижняя часть)	19-0350201
102	Ротор полностью с деталями №№ 3, 4, 24, 25	19-0332102
003	Шарикоподшипник 608 2Z	19-0300003
004	Лопасть с 20 ножами	19-0300102
005	Угольные щетки (2 шт.)	19-0300005
206	ТВ/радио-конденсатор	19-0350206
107	УКВ-конденсатор	19-0350207
208	Защитный ободок 7 x 8 для детали №25	19-0300133
209	Воздушный фильтр	19-0350209
210	Кнопка автоматического отключения питания 1.2 А	19-0350310
212 А	Кабель с евро-розеткой	19-0350212
212 В	Кабель с розеткой для Великобритании	19-0300203
213	Защитная муфта кабеля	59-0020213
214	Зажим кабеля	19-0500033
215	Винты 3.5 x 16 (2 шт.)	9035001600042
218	Выключатель питания	19-0350218
219	2х-полюсный коннектор кабеля	19-0350219
220	Плата (без компонентов)	19-0350220
221	Плата в комплекте с деталями №№206, 210, 218, 219, 220, 236, 237, 238	19-0350321
023	Держатели угольных щеток (2 шт.)	19-0300023
024	Ободки для подшипников 21.5 x 2 (2 шт.)	19-0300024
025	Шарикоподшипник 627 2Z (нижняя часть)	19-0300025
226	Статор	19-0350226
227	Корпус двигателя (верхняя часть)	19-0350227
228	Винты 4 x 25 (5 шт.)	9040002500042
029	Плоская пружина	19-0300029
030	Спиральные пружины для угольных щеток (2 шт.)	19-0300030
134	Винты М4 x 10	9004001065022
135	Крепежная скоба	19-0332135
236	Провод	19-0350236
237	Пробки AMP 2.8 x 0.8	19-0350237